GTB 126 E

Arbeitshöhe	12,65 m
Plattformhöhe	10,65 m
Gerätelänge	3,65 m
Gerätebreite	1,20 m
Durchfahrtshöhe	1,99 m
Korbmaße	1,05 m x 0,70 m
Reichweite	6,05 m
Traglast	200 kg
Eigengewicht	4.900 kg
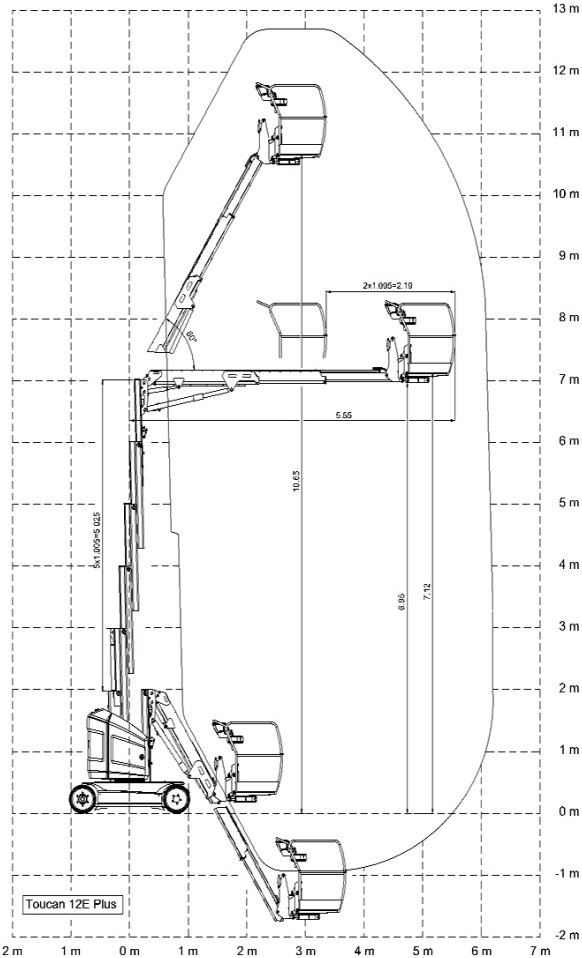
Gelenkteleskopbühnen Elektro